ΚΑΤΑΚΟΡΥΦΟ ΔΙΑΓΡΑΜΜΑ ΕΓΚΑΤΑΣΤΑΣΕΩΝ ΕΥΡΥΕΚΠΟΜΠΗΣ ΚΑΙ ΕΠΙΚΟΙΝΩΝΙΩΝ

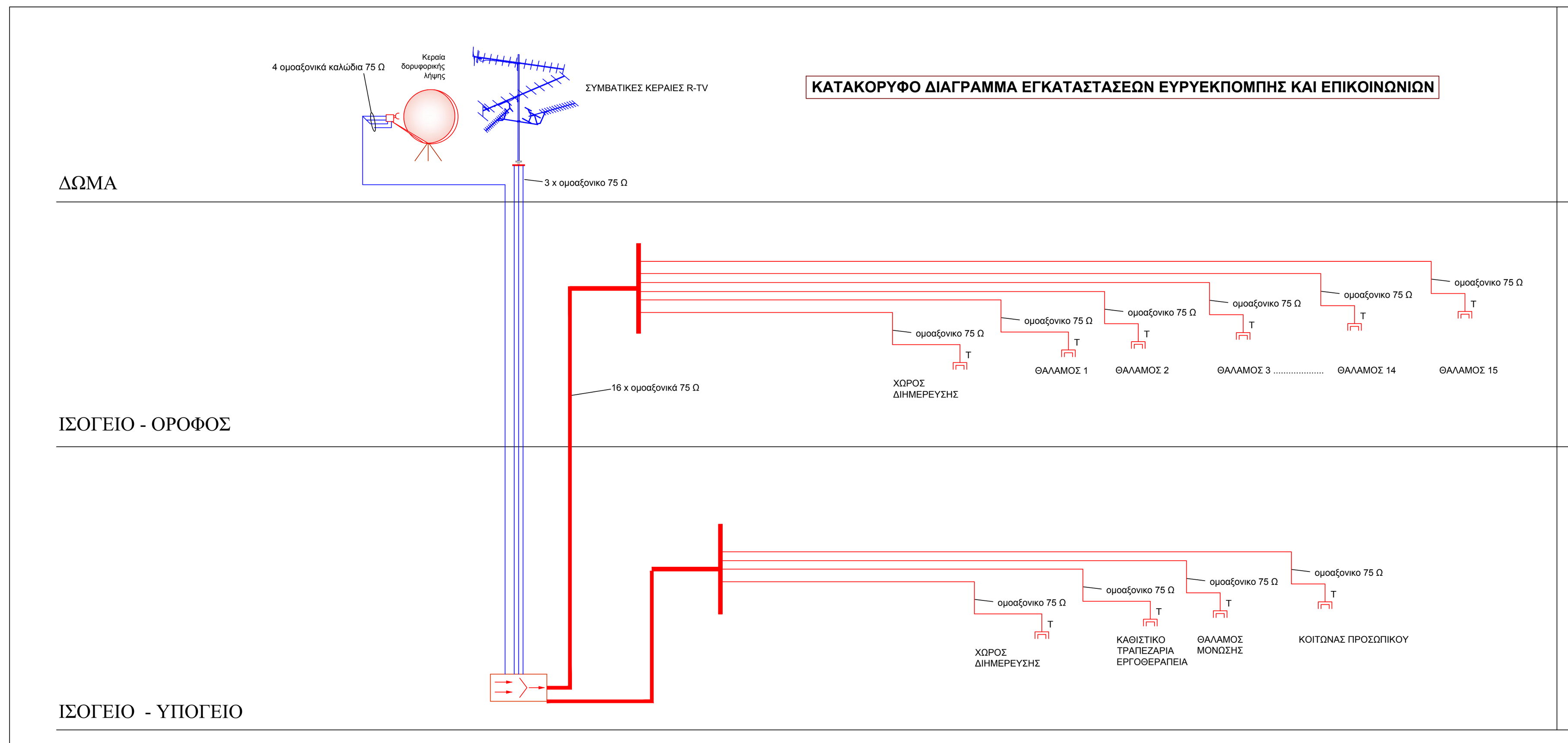

ΔΙΑΓΡΑΜΜΑ ΚΛΗΣΕΩΣ ΠΡΟΣΩΠΙΚΟΥ

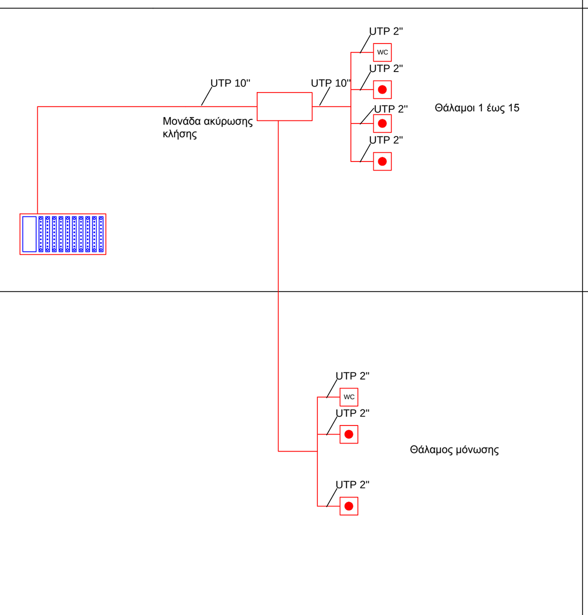

ΚΑΤΑΚΟΡΥΦΟ ΔΙΑΓΡΑΜΜΑ ΕΓΚΑΤΑΣΤΑΣΕΩΝ ΠΛΗΡΟΦΟΡΙΚΗΣ ΚΑΙ ΕΠΙΚΟΙΝΩΝΙΩΝ

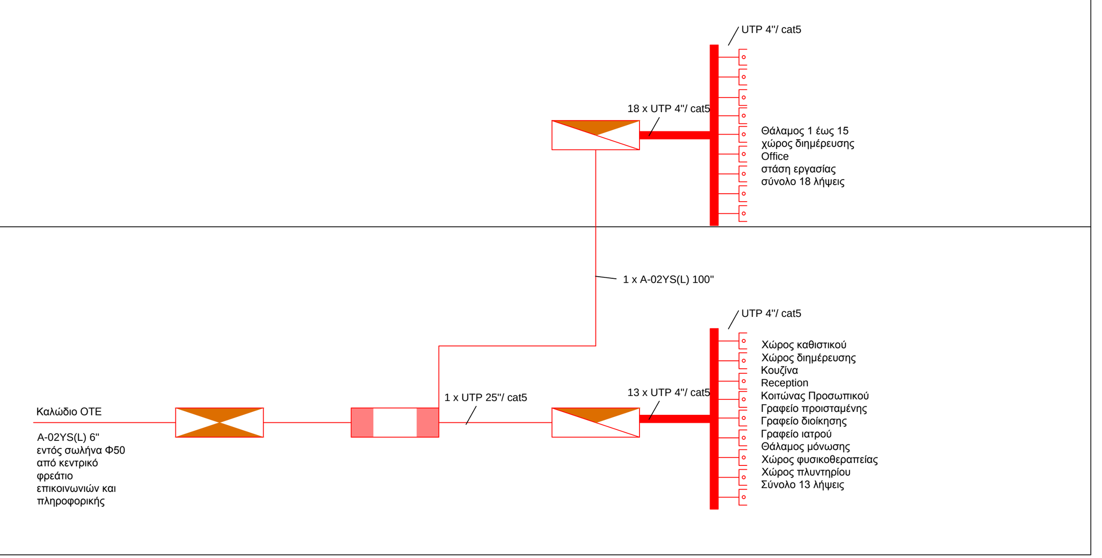

ΥΠΟΜΝΗΜΑ ΣΥΜΒΟΛΩΝ ΑΣΘΕΝΩΝ ΡΕΥΜΑΤΩΝ

- ΚΟΜΒΙΟ ΚΛΗΣΗΣ ΠΡΟΣΩΠΙΚΟΥ (ΤΡΑΒΗΧΤΟ ΓΙΑ WC)
- ΚΟΜΒΙΟ ΚΛΗΣΗΣ ΠΡΟΣΩΠΙΚΟΥ (ΠΟΥΑΡ)
- ΜΕΓΑΦΩΝΟ ΕΞΩΤΕΡΙΚΟΥ ΧΩΡΟΥ
- ΗΧΕΙΟ ΨΕΥΔΟΡΟΦΗΣ ΜΕΓΑΦΩΝΩΝ ΙΣΧΥΟΣ 25W RMS/37W ΜΕ ΑΠΟΚΡΙΣΗ ΣΥΧΝΟΤΗΤΩΝ 60Hz - 20KHz, ΕΥΑΙΣΘΗΣΙΑΣ 90 dB/1w/1m ΕΞΟΔΟΥ 104dB
- ΛΗΨΗ R-TV ΔΙΕΛΕΥΣΕΩΣ
- ΛΗΨΗ R-TV ΤΕΡΜΑΤΙΚΗ
- ΑΠΛΗ ΛΗΨΗ RJ45/cat5e DATA-VOICE
- ΔΙΠΛΗ ΛΗΨΗ RJ45/cat5e DATA-VOICE
- ΤΗΛΕΦΩΝΙΚΟ ΚΕΝΤΡΟ
- ΤΗΛΕΦΩΝΙΚΟΣ ΚΑΤΑΝΕΜΗΤΗΣ ΟΤΕ -50"
- ΤΟΠΙΚΟΣ ΤΗΛΕΦΩΝΙΚΟΣ ΚΑΤΑΝΕΜΗΤΗΣ
- ΚΕΝΤΡΟ ΣΥΣΤΗΜΑΤΟΣ ΚΛΗΣΕΩΣ ΠΡΟΣΩΠΙΚΟΥ
- ΚΕΝΤΡΟ ΜΕΓΑΦΩΝΙΚΗΣ ΑΝΑΓΓΕΛΙΑΣ
- ΔΙΑΝΕΜΗΤΗΣ ΚΑΙ ΕΝΙΣΧΥΤΗΣ ΣΗΜΑΤΟΣ

ΤΕΧΝΙΚΟ ΓΡΑΦΕΙΟ
ΧΑΤΖΟΓΛΟΥ ΕΥΣΤΡΑΤΙΟΣ
Διπ. Μηχανολόγος Μηχανικός
Σαπφούς 3 Μυτιλήνη
τηλ - Fax : 22510 - 46613
email: echatzo@les.forthnet.gr

ΕΡΓΟΔΟΤΗΣ:	ΙΕΡΟΣ ΝΑΟΣ ΠΑΜΜΕΓΙΣΤΩΝ ΤΑΞΙΑΡΧΩΝ ΜΑΝΤΑΜΑΔΟΥ
ΕΡΓΟ:	ΑΝΕΓΕΡΣΗ ΔΙΩΡΟΦΗΣ ΜΟΝΑΔΑΣ ΦΡΟΝΤΙΔΑΣ ΗΛΙΚΙΩΜΕΝΩΝ 45 ΚΛΙΝΩΝ ΜΕ ΥΠΟΓΕΙΟ ΤΜΗΜΑ
ΘΕΣΗ	"ΒΟΤΣΟΣ" ΑΓΡΟΤΙΚΗ ΠΕΡΙΦΕΡΕΙΑ ΜΑΝΤΑΜΑΔΟΥ
ΘΕΜΑ ΣΧΕΔΙΩΝ: ΚΑΤΑΚΟΡΥΦΟ ΔΙΑΓΡΑΜΜΑ ΑΣΘΕΝΩΝ ΡΕΥΜΑΤΩΝ	Α.ΣΧΕΔΙΟΥ: ΑΣ 4
ΚΛΙΜΑΚΑ 1/50	ΗΜΕΡΟΜΗΝΙΑ : ΝΟΕΜΒΡΙΟΣ 2015
Σφραγίδα - Υπογραφή	Εγκριση